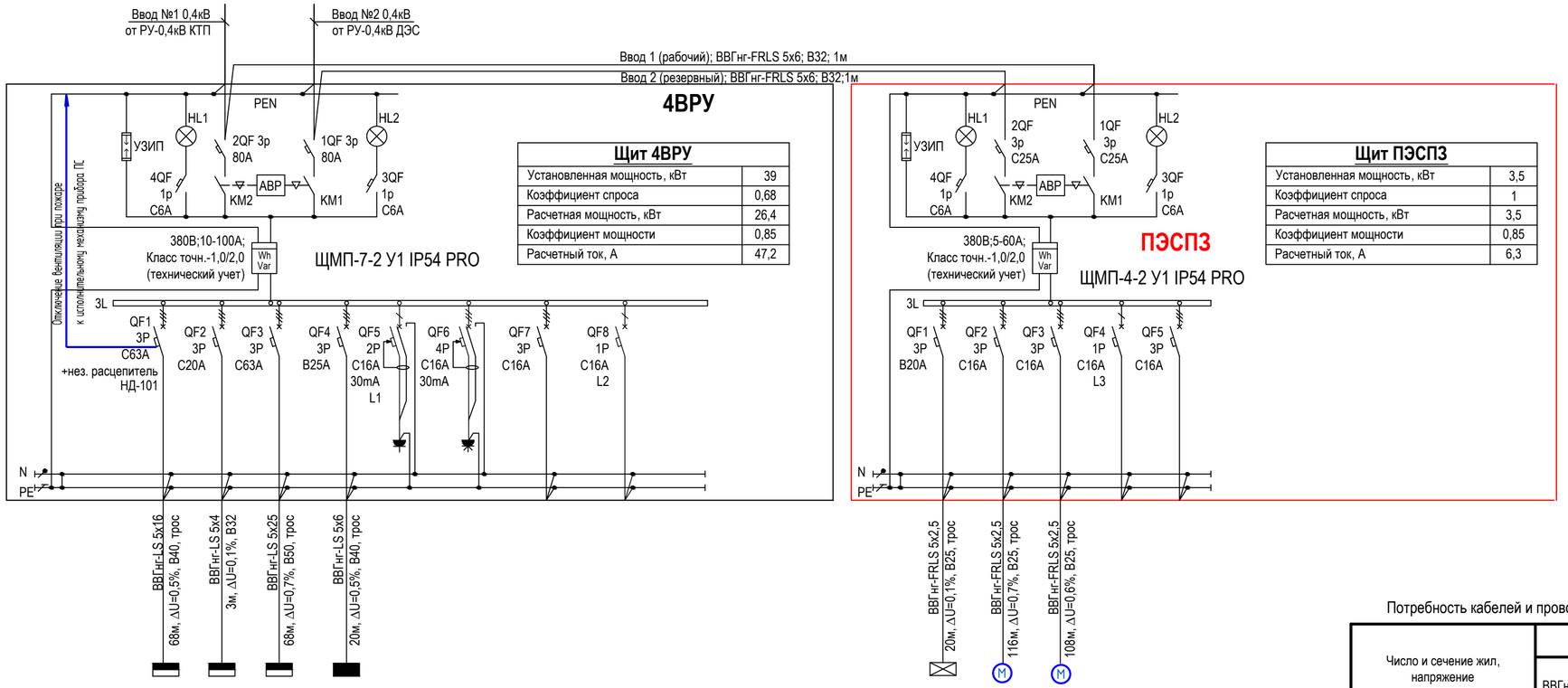

Щит 4ВРУ

Установленная мощность, кВт	39
Коэффициент спроса	0,68
Расчетная мощность, кВт	26,4
Коэффициент мощности	0,85
Расчетный ток, А	47,2

Щит ПЭСПЗ

Установленная мощность, кВт	3,5
Коэффициент спроса	1
Расчетная мощность, кВт	3,5
Коэффициент мощности	0,85
Расчетный ток, А	6,3

Общая нагрузка

Установленная мощность, кВт	42,5
Коэффициент спроса	0,7
Расчетная мощность, кВт	29,9
Коэффициент мощности	0,85
Расчетный ток, А	53,4

ПРИМЕЧАНИЯ:
1. Щит навесного исполнения. Степень защиты не менее IP54.
2. Длины кабелей и труб даны ориентировочно, нарезку производить по фактическим замерам.
3. Шина "N" должна быть изолирована от корпуса щита.
4. Фасадная часть панели ПЭСПЗ должна иметь отличительную окраску (красную).
5. НР - независимый расцепитель для отключения при сигнале "Пожар".
6. В расчетной электрической мощности учитывается сезонность работы оборудования:
- зимний период - работа нагревательного оборудования (max);
- летний период - работа вентиляционного оборудования;
- межсезонье - работа вентиляционного оборудования 40% и нагревательного оборудования 70%.

№ группы по плану	ЩВ-н1	ЩС1-н1	ЩС2-н1	ЩО-н1				
Обозначение по плану	ЩВ	ЩС1	ЩС2	ЩО				
Установленная мощность, кВт	9	4,6	15	10,4	0,1	0,1		
Расчетная мощность, кВт	9	3,9	15	9,4	0,1	0,1		
Расчетный ток, А	21	9,1	24	14,7	0,5	0,5		
Наименование потребителя	Щит силовой вентиляционный	Щит силовой технологический	Щит силовой технологический	Щит рабочего освещения	Розетка 220В на DIN-рейку РАр 10-3-ОП	Розетка 380В на DIN-рейку Bemis (BR1-1505-2711)	Резерв	Резерв

ЩАО-н1	СВП1-н1	СВП2-н1		
ЩАО	СВП1	СВП2		
1,5	1	1		
1,5	1	1		
2,4	2,3	2,3		
Щит аварийного освещения	Ворота противопожарные	Ворота противопожарные	Резерв	Резерв

Потребность кабелей и проводов, длина,м

Число и сечение жил, напряжение	Марка	
	ВВГнг(А)-LS	ВВГнг(А)-FRLS
5х25-0,66	75	-
5х16-0,66	75	-
5х6-0,66	25	5
5х4-0,66	10	-
5х2,5-0,66	-	255

Потребность труб,м

Обозначение по стандарту	Диаметр по стандарту,мм	Длина,м
91550	50	10
91540	40	20
91532	32	5
91525	25	60

Изм.	Кол.уч.	Лист	N док.	Подпись	Дата
Исполнит.		Злепко			01.08.24
Н. контр.		Рукинова			01.08.24
ГИП		Кулаков			01.08.24

5/04-23-ЭОМ4

МТФ на 2000 фуражных коров №9 Ставропольского края» расположенная на з/у К. Н. 26:35:020104:293 в границах ОАО "Марьинское"

Сухостойный коровник (позиция 4 по ГП)

Стадия	Лист	Листов
Р	2	

Принципиальная схема электроснабжения. Щит 4ВРУ, ПЭСПЗ

ООО "ГЕОпроект"

Согласовано

Взам.инв.№

Подпись и дата

Инв.№ подл.

Данные питающей сети: 3L, N, PE — Ввод 0,4кВ (ЩО-н1 от ВРУ)

ЩМП-3-0 У2 IP54

Щит ЩО	
Установленная мощность, кВт	10.4
Коэффициент спроса	0.9
Расчетная мощность, кВт	9.4
Коэффициент мощности	0.97
Расчетный ток, А	14.7

Шкаф распределительный, N по плану, тип

Автомат ввода	Тип, расцепитель, номинальный ток (А)	Автомат отходящих линий	Тип, расцепитель, номинальный ток (А)	Номер кабеля, его марка, сечение и длина (м) / Диаметр трубы и ее длина (м)	Тип и технические данные пускового аппарата	Электроприемник	№ группы по плану	Тип	Номинальная мощность (кВт)	Ток (А)	Наименование помещения
QFв 4P B20A		QF1 1P B10A	KM1	ВВГнг(А)-LS 3х2,5; L=93м, ΔU=1,1%, трос			о.1		0.65	3	Освещение рабочее
		QF2 1P B10A		ВВГнг(А)-LS 3х2,5; L=113м, ΔU=1,3%, трос			о.2		0.65	3	
		QF3 1P B10A		ВВГнг(А)-LS 3х2,5; L=97м, ΔU=1,1%, трос			о.3		0.65	3	
		QF4 1P B10A	KM4	ВВГнг(А)-LS 3х2,5; L=118м, ΔU=1,7%, трос			о.4		0.9	4.2	Освещение кормового стола
		QF5 1P B10A		ВВГнг(А)-LS 3х2,5; L=138м, ΔU=2,1%, трос			о.5		0.9	4.2	
		QF6 1P B10A		ВВГнг(А)-LS 3х2,5; L=122м, ΔU=1,9%, трос			о.6		0.9	4.2	
		QF7 1P B10A	KM7	ВВГнг(А)-LS 3х2,5; L=104м, ΔU=1,5%, трос			о.7		0.9	4.2	
		QF8 1P B10A	KM8	ВВГнг(А)-LS 3х2,5; L=104м, ΔU=1,5%, трос			о.8		0.9	4.2	
		QF9 1P B10A		ВВГнг(А)-LS 3х2,5; L=122м, ΔU=1,9%, трос			о.9		0.9	4.2	
		QF10 1P B10A	KM10	ВВГнг(А)-LS 3х2,5; L=53м, ΔU=0,3%, B25, трос			о.10		0.4	1.9	Освещение коридора
		QF11 1P B10A	KM11	ВВГнг(А)-LS 3х2,5; L=150м, ΔU=1,9%, трос			о.11		0.7	3.3	Освещение уличное (на фасаде)
		QF12 1P B10A	KM12	ВВГнг(А)-LS 3х2,5; L=140м, ΔU=0,9%, трос			о.12		0.4	1.9	Освещение уличное (на фасаде)
		QF13 1P B10A	KM13	ВВГнг(А)-LS 3х2,5; L=64м, ΔU=0,3%, B25, трос			о.13		0.3	1.4	Освещение уличное (на фасаде)
		QF14 1P B10A		ВВГнг(А)-LS 3х2,5; L=128м, ΔU=1,3%, B25, трос			о.14		0.6	2.8	Освещение помещения для отела
		QF15 1P B10A		ВВГнг(А)-LS 3х2,5; L=142м, ΔU=1,5%, B25, трос			о.15		0.6	2.8	
		QF16 1P B10A					о.16				Цепь управления освещением
		QF17 1P B10A									Резерв
		QF18 1P B10A									Резерв

Схема электрическая принципиальная управления освещением от фотореле и таймера времени (логическая схема "И")

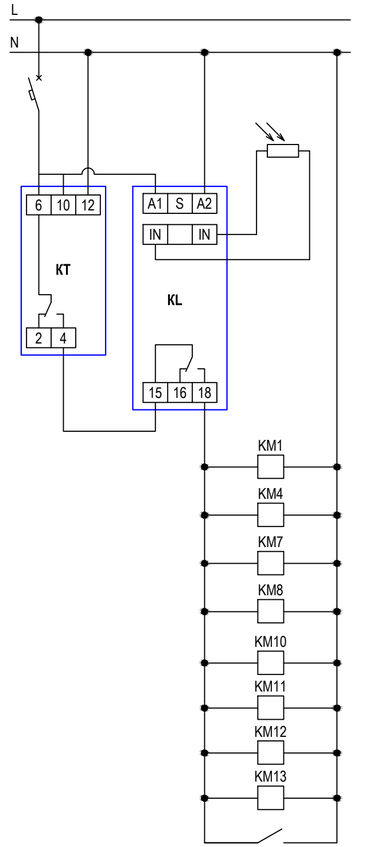

Сеть питания
Автоматический выключатель 1P B10 (группа "о.16")
Выносной датчик освещенности
Фотореле (KL), Таймер времени (КТ)
Автоматическое управление освещением
Ручное управление освещением (выключателем)

ПРИМЕЧАНИЯ:
1. Щит навесного исполнения. Степень защиты не менее IP54.
2. Длины кабелей и труб даны ориентировочно, нарезку производить по фактическим замерам.
3. Шина "N" должна быть изолирована от корпуса щита.

Потребность кабелей и проводов, длина,м

Число и сечение жил, напряжение	Марка	
	ВВГнг(А)-LS	
3х2,5-0,66	1825	

Потребность труб,м

Обозначение по стандарту	Диаметр по стандарту,мм	Длина,м
91525	25	100

Изм.	Кол.уч.	Лист	N док.	Подпись	Дата
Исполнит.		Злепко			01.08.24
Н. контр.		Рукинова			01.08.24
ГИП		Кулаков			01.08.24

5/04-23-ЭОМ4

МТФ на 2000 фуражных коров №9 Ставропольского края» расположенная на з/у К. Н. 26:35:020104:293 в границах ОАО "Марьинское"

Сухостойный коровник (позиция 4 по ГП)

Стадия	Лист	Листов
Р	3	

Принципиальная схема электроснабжения. Щит ЩО

ООО "ГЕОпроект"

Согласовано

Взам.инв.№

Подпись и дата

Инв.№ подл.

| Данные питающей сети | | |

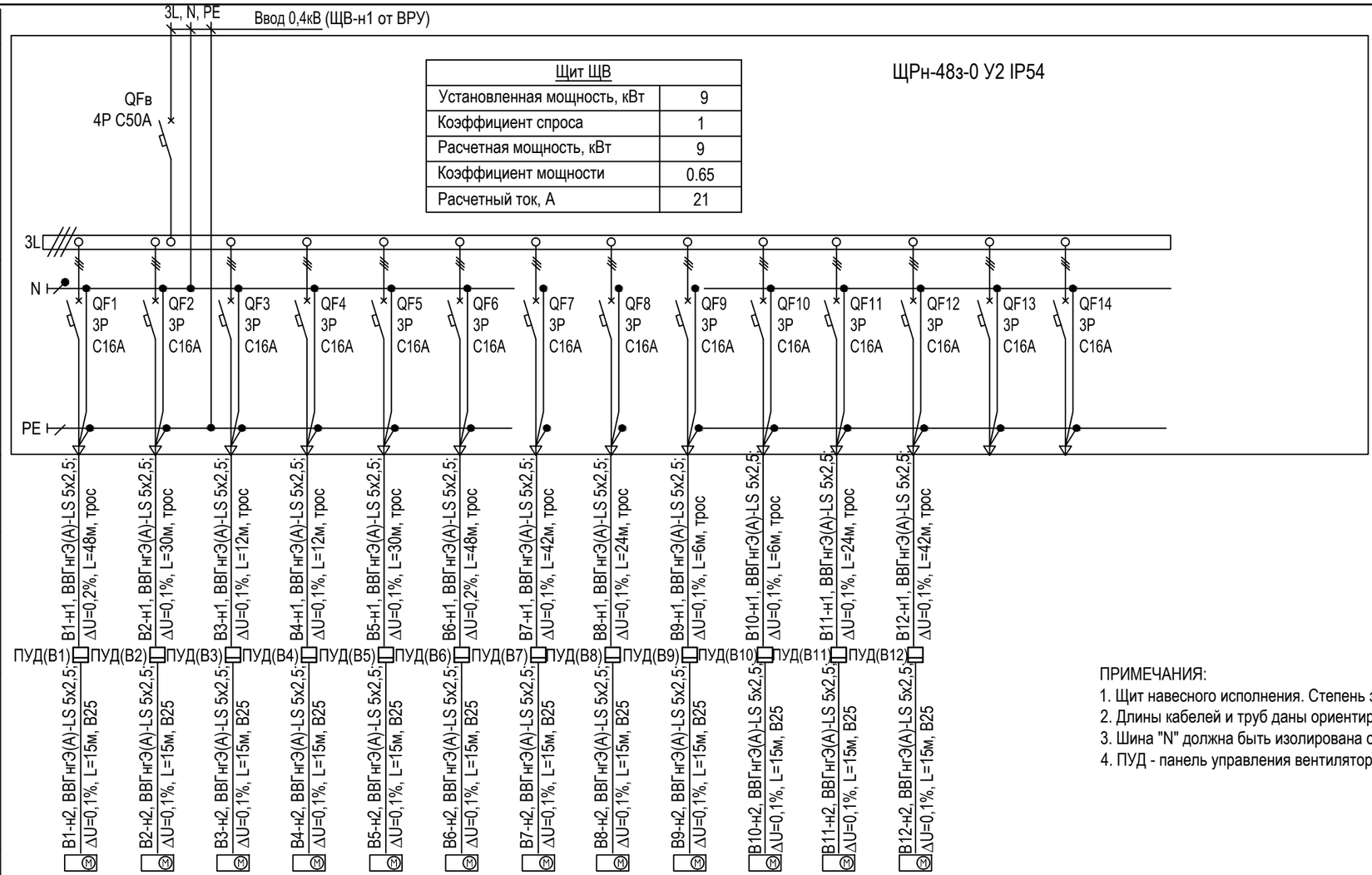

Щит ЩВ	
Установленная мощность, кВт	9
Коэффициент спроса	1
Расчетная мощность, кВт	9
Коэффициент мощности	0.65
Расчетный ток, А	21

Данные питающей сети	Шкаф распределительный, N по плану, тип														
	Автомат ввода	Тип, расцепитель, номинальный ток (А)													
	Автомат отходящих линий	Тип, расцепитель, номинальный ток (А)													
Номер кабеля, его марка, сечение и длина (м)															
Диаметр трубы и ее длина (м)															
Тип и технические данные пускового аппарата															
Номер кабеля, его марка, сечение и длина (м)															
Диаметр трубы и ее длина (м)															
Электроприемник	Условное обозначение														
	№ группы по плану		B1	B2	B3	B4	B5	B6	B7	B8	B9	B10	B11	B12		
	Тип															
	Номинальная мощность (кВт)		0.75	0.75	0.75	0.75	0.75	0.75	0.75	0.75	0.75	0.75	0.75	0.75		
	Ток (А)		1.8	1.8	1.8	1.8	1.8	1.8	1.8	1.8	1.8	1.8	1.8	1.8		
Наименование помещения			Вентилятор												Резерв	Резерв

ПРИМЕЧАНИЯ:
1. Щит навесного исполнения. Степень защиты не менее IP54.
2. Длины кабелей и труб даны ориентировочно, нарезку производить по фактическим замерам.
3. Шина "N" должна быть изолирована от корпуса щита.
4. ПУД - панель управления вентилятором (поставляется комплектно с оборудованием).

Потребность кабелей и проводов, длина,м

Число и сечение жил, напряжение	Марка	
	ВВГнгЭ(А)-LS	
5х2,5-0,66	555	

Потребность труб,м

Обозначение по стандарту	Диаметр по стандарту,мм	Длина,м
91525	25	180

Изм.	Кол.уч.	Лист	N док.	Подпись	Дата
Исполнит.		Злепко			01.08.24
Н. контр.		Рукинова			01.08.24
ГИП		Кулаков			01.08.24

5/04-23-ЭОМ4

МТФ на 2000 фуражных коров №9 Ставропольского края» расположенная на з/у К. Н. 26:35:020104:293 в границах ОАО "Марьинское"

Сухостойный коровник (позиция 4 по ГП)

Стадия	Лист	Листов
Р	5	

Принципиальная схема электроснабжения. Щит ЩВ

ООО "ГЕОпроект"

Согласовано

Взам.инв.№

Подпись и дата

Инв.№ подл.

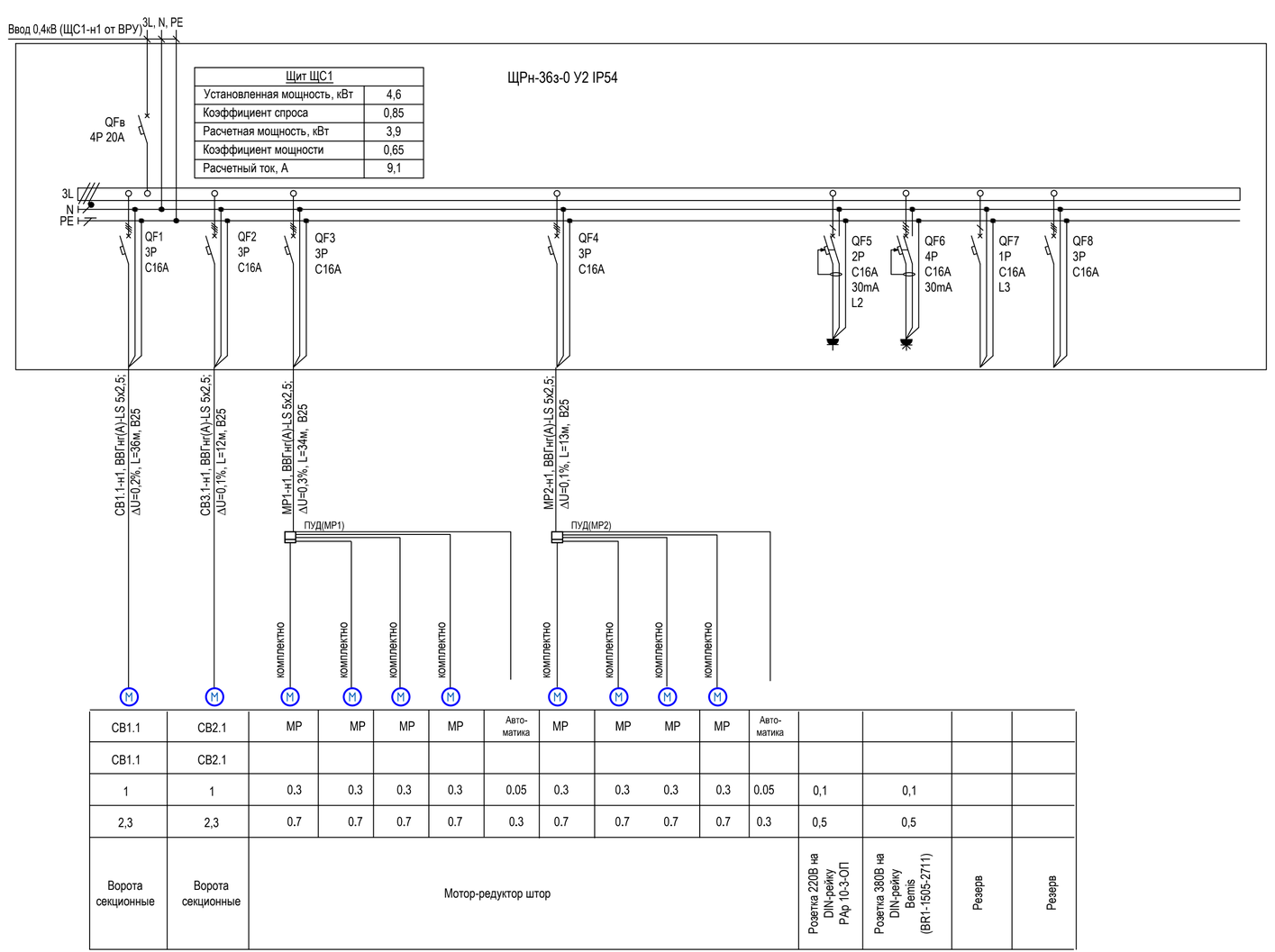

Потребность кабелей и проводов , длина,м

Число и сечение жил, напряжение	Марка		
	ВВГнг(А)-LS		
5х2,5-0,66	110		

Потребность труб,м

Обозначение по стандарту	Диаметр по стандарту,мм	Длина,м
91525	25	95

ПРИМЕЧАНИЯ:
1. Щит навесного исполнения. Степень защиты не менее IP54.
2. Длины кабелей и труб даны ориентировочно , нарезку производить по фактическим замерам.
3. Шина "N" должна быть изолирована от корпуса щита.
4. ПУД - панель управления шторами (поставляется комплектно с оборудованием).

Изм.	Кол.уч.	Лист	N док.	Подпись	Дата
Исполнит.		Злепко			01.08.24
Н. контр.		Рукинова			01.08.24
ГИП		Кулаков			01.08.24

5/04-23-ЭОМ4

МТФ на 2000 фуражных коров №9 Ставропольского края» расположенная на з/у К. Н. 26:35:020104:293 в границах ОАО "Марьинское"

Сухостойный коровник (позиция 4 по ГП)

Стадия	Лист	Листов
Р	6	

Принципиальная схема электроснабжения. Щит ЩС1

ООО "ГЕОпроект"

Согласовано

Взам.инв.№

Подпись и дата

Инв.№ подл.

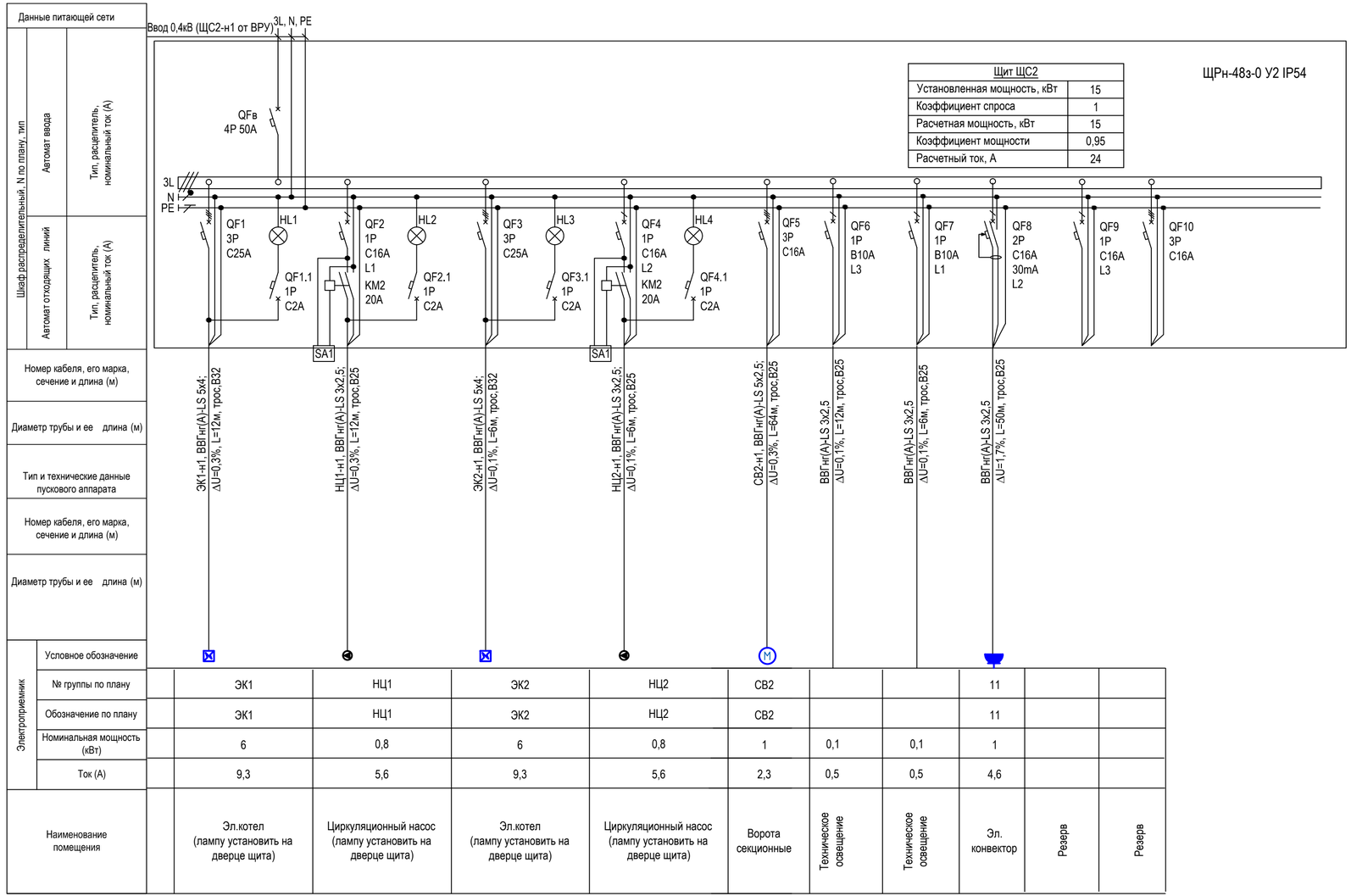

Потребность кабелей и проводов, длина,м

Число и сечение жил, напряжение	Марка		
	ВВГнг(А)-LS		
3х2,5-0,66	100		
5х2,5-0,66	70		
5х4-0,66	25		

Потребность труб,м

Обозначение по стандарту	Диаметр по стандарту,мм	Длина,м
91525	25	20
91532	32	5

ПРИМЕЧАНИЯ:
1. Щит навесного исполнения. Степень защиты не менее IP54.
2. Длины кабелей и труб даны ориентировочно, нарезку производить по фактическим замерам.
3. Шина "N" должна быть изолирована от корпуса щита.

Изм.	Кол.уч.	Лист	N док.	Подпись	Дата
Исполнит.		Злепко			01.08.24
Н. контр.		Рукинова			01.08.24
ГИП		Кулаков			01.08.24

5/04-23-ЭОМ4

МТФ на 2000 фуражных коров №9 Ставропольского края» расположенная на з/у К. Н. 26:35:020104:293 в границах ОАО "Марьинское"

Сухостойный коровник (позиция 4 по ГП)

Стадия	Лист	Листов
Р	7	

Принципиальная схема электроснабжения. Щит ЩС2

ООО "ГЕОпроект"

Согласовано

Взам.инв.№

Подпись и дата

Инв.№ подл.